W170C W190C W230C

	W170C	W190C	W230C
OBJEM LOPATY	2,7 - 6,0 m³	3,2 - 7,0 m³	3,8 - 8,0 m³
NOSNOST LOPATY	5,0 t	6,4 t	7,1 t
VÝKONNOST (VZDÁLENOST 50 m)	280 t/h	320 t/h	375 t/h
PROVOZNÍ HMOTNOST	14,5 t	18,3 t	20,0 t
VÝKON MOTORU	195 HP	230 HP	255 HP

NEW HOLLAND CONSTRUCTION

BUILT AROUND YOU

ČLOVĚK UTVÁŘÍ HODNOTY A MY K TOMU

UTVÁŘÍME NÁSTROJE

VÍCE KOMFORTU A SNADNÉ POUŽITÍ

ZAVAZUJÍCÍ PARTNERSTVÍ

HLAVNÍ ČÁSTI NAŠEHO KOLOVÉHO NA

1 PŘEVODOVKA ECOSHIFT

Tato převodovka je 5-ti stupňová s hydrodynamickým měničem a zámkem měniče automaticky nebo manuálně spínaným od 7 km/h do 40 km/h, aby se minimalizovaly ztráty během jízdy. Převodovka Ecoshift využívá zatížení motoru k hladšímu řazení převodů. Systém rozpojení Power Inch poskytuje přesnost hydrostatického pojezdu, zatímco hydrodynamický měnič vytváří tlačnou sílu. Jako levnější variantu můžete rovněž zvolit 4-stupňovou převodovku Powershift.

2 NÁPRAVY HEAVY DUTY SE 100% UZÁVĚRKOU NA PŘEDNÍ NÁPRAVĚ*

*jako alternativa na přání k diferenciálům s omezeným prokluzem

KLADAČE

3 CHLADÍCÍ MODUL

Většina kolových nakladačů má montovány chladiče za sebou. New Holland montuje chladiče do tvaru chladícího modulu, nebo-li krychle.
Výhodou je lepší chlazení i v těch nejtěžších podmínkách. Navíc, s programovatelnou reverzací ventilátoru ve standardní výbavě se čištění chladičů stává minulostí.

4 VZADU UMÍSTĚNÝ MOTOR POUZE S TECHNOLOGIÍ SCR

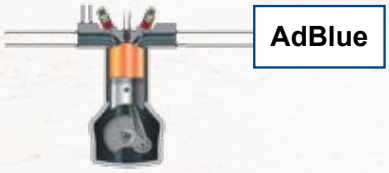

Vzadu montovaný motor přináši ve výsledku nižší mrtvou hmotnost a namáhání stroje. SCR je dobře osvědčenou a spolehlivou technologií používanou v nákladních vozidlech v Evropě už od roku 2004. Protože toto řešení nemá vliv na spalování, nabízí vyšší výkon při nižší spotřebě paliva. Pouze technologie SCR nepožaduje filtr pevných částic.

VYŠŠÍ VÝKONNOST

NEJVĚTŠÍ NOSNOST

Navrhli jsme naše kolové nakladače tak, aby Vám poskytly největší nosnost, aby jste mohli práci udělat s menšími počty cyklů: tedy jen 3 jízdy s W170C nebo W230C stačí k naložení 15-tunového nákladního vozidla, respektive 21-tunového vozidla.

LOPATY ZVYŠUJÍCÍ VÝKONNOST

Naše lopaty s plochým dnem, to je ten rozdíl. Mají lepší pronikání do hromady a bezvadně drží materiál. Jejich tvar umožňuje lepší zaklopení materiálu uvnitř lopaty, takže jakmile je materiál uvnitř, zůstává tam a Vy provedete svou práci menším počtem jízd.

VYNIKAJÍCÍ ZÁBĚR A SPOLEHLIVOST

Vynikající záběr s diferenciálem s automatickou uzávěrkou: poskytuje nejlepší tlačnou sílu v okamžiku, kdy je třeba, jakož zajišťuje i 0% prokluz mezi koly. V manuálním režimu je uzávěrka spínána ovladačem pod levou nohou. Nápravy Heavy duty zajišťují lepší spolehlivost.

Poznámka: Jako levnější varianta, jsou pro W170C a W190C standardně k dispozici nápravy s omezeným prokluzem. Pro W230C jsou jako standard k dispozici nápravy s otevřeným diferenciálem bez automatické uzávěrky pro rovné, tvrdé povrchy jako je asfalt.

+20%
VÝKONNOST

SNADNÉ VYKLOPENÍ S POWER INCH

Systém Power Inch je součástí převodovky ECOSHIFT, který Vám poskytuje ovládání jako u hydrostatického pojezdu a tlačnou sílu převodovky Powershift. Vyjedete spolehlivě i na strmé svahy: bez sjíždění dolů.

KRATŠÍ VZDÁLENOST CYKLU "V"

Zvedání výložníku nakladače je rychlejší, takže můžete provést "V" cyklus při plném plynu, přičemž dosáhnete bodu vyklápění už 10 metrů před vozidlem, které nakládáte.

RYCHLEJŠÍ AKCELERACE, RYCHLEJŠÍ CYKLY

S převodovkou ECOSHIFT můžete dosáhnout maximální rychlosti již na 100 metrech. Tohle Vám může ušetřit až 30 vteřin u každého nakládacího cyklu.

NIŽŠÍ PROVOZNÍ NÁKLADY

ÚSPORA PALIVA PŘI NIŽŠÍCH OTÁČKÁCH MOTORU

Převodovka ECOSHIFT má 5-tý stupeň, můžete pracovat při nižších otáčkách a šetřit tak palivo.

KONEC ZTRÁTÁM SE ZÁMKEM MĚNIČE

Hydrodynamický měnič optimalizuje tlačnou sílu během nakládacích prací. Když nenakládáte, ECOSHIFT se zamkne, takže v měniči není žádné tření, nejsou zde žádné ztráty.
S převodovkou ECOSHIFT ušetříte více: zamyká se od 8 km/h do 40 km/h, oproti většině jiných systémů uzamykání.

ÚSPORA PALIVA PŘI HLADŠÍM ŘAZENÍ PŘEVODŮ

Převodovka ECOSHIFT řadí velmi rychle (0,8 vteřiny) a hladce tím, že optimalizuje řazení v závislosti na pracovním režimu, který jste zvolili. Ve výsledku dosáhnete úsporu paliva, materiál lépe drží v lopatě a komfort jízdy se zvýší.

KONEC PLÝTVÁNÍ PALIVEM S FUNKCÍ ECOSTOP

Funkce ECOSTOP automaticky vypne motor a elektrický systém po 5 minutách volnoběhu, takže nedochází k plýtvání palivem.

-15%
PALIVA

MÉNĚ PALIVA PŘI LEPŠÍM SPALOVÁNÍ

S technologií SCR je spalování motoru optimalizováno z pohledu účinnosti: nasává se pouze čerstvý vzduch, který přichází při optimální teplotě, zajišťující nejlepší výstup z motoru z pohledu výkonu a účinnosti paliva.

MÉNĚ ÚDRŽBY BEZ FILTRU PEVNÝCH ČÁSTIC

S naší technologií AdBlue, nepotřebujete filtr pevných částic, takže dosáhnete významných úspor při údržbě. Zároveň teplota v prostoru motoru je nižší, což znamená delší životnost pryžových komponentů a nižší nároky na chlazení, než u jiných řešení normy Tier 4i. Malé ventilátory v našich nakladačích znamenají, že spotřebujete méně paliva. Navíc, nepožaduje se nákladný specifický olej a žádné jiné řešení Tier 4i nenabízí takovou vysokou účinnost paliva.

MÉNĚ ÚDRŽBY S OTEVŘENÝM DIFERENCIÁLEM A PŘEVODOVKOU ECOSHIFT

Otevřené diferenciály a automatická uzávěrka na přední nápravě snižují opotřebení pneumatik, neboť zde není žádný prokluz. Nepřítomnost tření v diferenciálech zvyšuje životnost oleje o 50% (1500 Mh). Nižší otáčky a hladší řazení převodovky ECOSHIFT zvyšují intervaly výměny převodového oleje o 50% (1500 Mh).
Efektivnější mazání s dlouho trvajícím efektem zvyšuje spolehlivost.

MÉNĚ ÚDRŽBY S CHLADÍCÍM MODULEM

Navrhli jsme náš chladící systém, aby maximalizoval svou účinnost tím, že jsme vytvořili krychli s chladiči, než abychom následovali tradiční přístup, mít je překryté. Náš návrh významně zvyšuje chladící výkon, prodlužuje se životnost oleje o 50% (1500 Mh). Kvalitnější olej také znamená delší životnost Vašeho kolového nakladače.

VÍTEJTE NA PALUBĚ

VELMI ŠIROKÝ NÁSTUP

4 široké schůdky a 2 madla Vám usnadňují se dostat do kabiny; široké dveře bez žádných překážek Vám usnadňují přístup.

VYNIKAJÍCÍ VÝHLED

Můžete pracovat rychle a sebejistě s výborným výhledem kolem dokola, mimo jiné díky zaoblenému tvaru zadní kapoty, která je velmi nízká, což umožňuje malý chladící prostor.

LEPŠÍ VENTILAČNÍ SYSTÉM

Můžete pracovat v komfortu efektivní ventilace zajištěné 16 vzduchovými otvory a na přání v klimatizaci. Navíc, dveře se otevírají v úhlu 180° a mohou být snadno zajištěny v otevřené poloze nebo odjištěny ze sedadla obsluhy.

BEZPEČNOST OBSLUHY A NÍZKÁ ÚROVEŇ VIBRACÍ

Budete potěšeni ochranou naší vyztužené kabiny, která zaručuje ochranu proti převrácení (ROPS) a proti padajícím předmětům (FOPS).
Motor jsme umístili v zadní části stroje, daleko od kabiny, takže ucítíte méně vibrací v kabině.
Mimoto, převodovka ECOSHIFT (na přání) elektronicky optimalizuje řazení převodů, podle zvoleného pracovního režimu, čímž zajišťuje hladší řazení, můžete tedy pracovat komfortně.

KOMFORTNÍ SEZENÍ S OVLADAČI U VAŠICH PRSTŮ

Budete nadšeni pohodlným vyhřívaným sedadlem s vysokou schopností pohlcování vibrací.
Můžete se zcela soustředit na pracovní úkoly a pohodlně pracovat s koulí na volantu, s joystickem nebo 2-mi pákami v ruce, s přepínačem reverzace pod Vaším palcem. Ovládací panel je umístěn ergonomicky pod Vaší pravou rukou. Nad hlavou umístěné rádio a reproduktory přidávají na Vašem vysokém pohodlí.

SNADNÉ OVLÁDÁNÍ

Pro vyšší komfort a výkonnost během opakujících se činností jsou k dispozici následující funkce, které mohou být aktivovány nebo deaktivovány dle Vaší volby, a uvolní Vaši pravou ruku pro ovládání:
Auto-zvedání: automaticky zvedá výložník do maximální výšky nebo výšky nastavené
Reverzační tlačítko: umožňuje použít Vaši levou ruku pro řízení a pravou rukou aktivovat reverzaci stroje z joysticku
Návrat do nakládací polohy: automaticky opětovně vrací lopatu zpět do polohy pro nakládání
Návrat do jízdy: automaticky spouští výložník do polohy přepravní; může být seřízena podle druhu pneumatik či lopaty
Auto-řazení: zajišťuje, aby stroj vždy pracoval v nejvhodnějším stupni podle otáček, řazení a brždění motorem
Auto-LTS: snižuje rázy výložníku nakladače během jízdy, udržuje maximální množství materiálu v lopatě na všech druzích povrchu. Je aktivováno od 7 km/h.

ZAVAZUJÍCÍ PARTNERSTVÍ

SNÍŽENÍ EMISÍ SLOUČENIN UHLÍKU

New Holland má dlouhou historii v konstrukci produktů s úrovněmi emisí pod regulačními limity.

- **Nízké emise**
  Naše technologie AdBlue vyvinutá, aby splnila normu Tier 4i, nejenom dramaticky snižuje úroveň emisí, ale také dosahuje vyjímečné účinnosti paliva, čímž dále snižuje dopad stroje na životní prosředí,
- **Nízký vliv**
  Přísada AdBlue je roztok močoviny a demineralizované vody: čistý, neškodný a nezávadný k životnímu prostředí.
- **Nízká spotřeba paliva**
  Naše převodovka ECOSHIFT má 5-tý stupeň, aby stroj mohl pracovat při nižších otáčkách a šetřit palivo a tak snížit svůj vliv na životní prostředí.
- **Ano bionaftě!**
  Všechny stroje splňující normu Tier 4i, které používají AdBlue technologii mohou používat směsi 20% bionafty.

NA PRVNÍM MÍSTĚ V UDRŽITELNOSTI

Rozsáhlá nabídka New Holland nízkoemisních motorů, naše neustálé soustředění na snížení negativních vlivů na naše životní prostředí skrze naše produkty po celou dobu jejich životnosti, a naše angažovanost ve společnosti, to vše přispělo do naší mateřské firmy, Fiat Industrial, která je uznávaná jako vedoucí ve výrobním průmyslu Dow Jonesovým světovým i evropským indexem udržitelnosti (DJSI). Tyto prestižní kapitálové indexy pouze přiznávají společnostem, že jsou nejlepší ve své třídě v řízení svých činností, jak z pohledu ekonomického, sociálního, tak z pohledu životního prosředí. Fiat Industrial byl ohodnocen výsledkem 81 ze 100 možných bodů ve srovnání s průměrným výsledkem 49 ze 100 bodů pro všechny společnosti ve stejném odvětví a bylo mu uděleno první místo.

SNADNÁ ÚDRŽBA Z ÚROVNĚ ZEMĚ

- **Navržen pro snadný přístup**
  Elektrická kapota z jednoho kusu, s alternativním řešením otevírání, urychluje a usnadňuje přístup ke všem servisním místům. Umístili jsme motor dozadu, abychom vám poskytli úplný přístup do prostoru motoru ze země.
- **Navržen pro rychlý servis**
  Seskupili jsme všechna servisní místa tak, aby jste ušetřili čas: plnící hrdla paliva a AdBlue jsou blízko sebe a 3 vypouštěcí otvory kapalin jsou vedle sebe.
- **Navržen pro méně údržby**
  Situovali jsme chladiče za kabinu, což znamená, že vyžadují méně časté čištění.
- **Navržen pro snadné čištění**
  S naší konstrukcí chladícího modulu, můžete čistit každý chladič zvlášť, a můžete zapnout reverzační ventilátor přímo z kabiny.

BEZPEČNOST NA PRVNÍM MÍSTĚ

- **Navržen pro bezpečnou obsluhu**
  Můžete pracovat s jistotou a být si vědomi, že ve Vaší kabině jste chráněni před převrácením a padajícími předměty. Naše kabiny jsou schváleny jako ROPS a FOPS. Vynikající výhled kolem dokola znamená, že máte úplnou kontrolu nad lopatou a celým prostorem kolem stroje.
- **Navržen pro bezpečnou údržbu**
  Naše nakladače jsme konstruovali tak, aby všechna hlavní servisní místa byla snadno přístupná ze země, abyste mohli bezpečně provést denní údržbu Vašeho stroje.

W170C

SPECIFIKACE

VÝKONNOST

(CYKLUS SE VZDÁLENOSTÍ 50 METRŮ)
Podmínky: měrná hmotnost: 1,8 t/m³, součinitel naplnění: 100%, 52 cyklů/hodinu a každá hodina zahrnuje 5 minut přestávku ..... 140 m³/h nebo 280 t/h
52 nakládacích cyklů/h se standardní lopatou 2,7 m³ nebo 5,4 tuny

MOTOR TIER 4 INTERIM

Splňuje normu Tier 4 interim (EU norma stupeň 3B)
FPT přeplňovaný motor F4HFE613Y včetně:
- spalování 100% čistého vzduchu
- mezichladič typu vzduch-vzduch
- druhá generace Common Rail (1600 bar)
- vícenásobné vstřikování podobné jako u automobilní technologie k dosažení nejlepší odezvy na zatížení ve své třídě a max. kroutícího momentu při minimální spotřebě paliva.

6 válců, objem 6,7 litru
Max. výkon SAE J1995 .....145 kW / 195 HP @1800 ot/min
Max. kroutící moment SAE J1349 ... 950 Nm @1300 ot/min
NOx emise ..... 1,53 g/kWh
HC emise ..... 0,02 g/kWh
CO emise ..... 0,23 g/kWh
PM emise ..... 0,0106 g/kWh

PŘEVODOVKA

Pohon všech kol s koncovými planetovými převody
Funkce Kick-Down
5-stupňová převodovka se zámkem měniče (Ecoshift)
5-stupňová převodovka. Zámek odstraňuje tření v měniči od 8 km/h.
Power Inch ..... proporcionální rozpojení pojezdu v závislosti na intenzitě brzdění
rychlosti vpřed ..... 7-13-19-30-40 km/h
rychlosti vzad ..... 8-14-31 km/h
4-stupňová převodovka s měničem
4-stupňová automatická převodovka Powershift, včetně manuálního řazení od výrobce ZF, možnost přepnutí do manuálního řazení
rychlosti vpřed ..... 8-13-25-37 km/h
rychlosti vzad ..... 8-13-26 km/h
Nastavitelné rozpojení převodovky

NÁPRAVY A DIFERENCIÁLY

Vynikající přenos sil s prodlouženými intervaly údržby o 50% a snížení opotřebení pneumatik o 30%
Přední diferenciál s auto uzávěrkou ..... 100% kroutícího momentu je vždy k dispozici na kolech
Heavy Duty přední a zadní náprava ZF (na přání) s otevřeným diferenciálem
Výborný přenos sil:
Přední a zadní diferenciál s omezeným prokluzem ..... pokud jedno kolo prokluzuje, pak 73% možného momentu nápravy je k dispozici na druhém kole
Přední ..... náprava Heavy Duty (ZF typ MT-L3085-II)
Zadní ..... náprava standardní (ZF typ MT-L3075-II)
Celkový výkyv zadní nápravy ..... 24°

PNEUMATIKY

Pneumatiky 20.5 R25

BRZDY

Provozní brzdy .... Bezúdržbové, samoseřiditelné, mokré na všech 4 kolech lamelové brzdy
Plocha ..... 0,39 m²/náboj kola
Parkovací brzda ..... Kotoučová brzda na převodovce aktivovaná na palubní desce v kabině
Plocha ..... 82 cm²

HYDRAULICKÝ SYSTÉM

Rozvaděč ..... Rexroth uzavřený střed, Load sensing hydraulický systém
Hlavní rozvaděč se 3 sekcemi
Řízení ..... Orbitrol hydraulicky uváděný do činnosti přednostním ventilem
Typ čerpadla ... Tandemové čerpadlo s proměnlivým objemem (206 l/min @ 2000 ot/min)
Automatické hydraulické funkce
- Návrat lopaty do polohy nakládání
- Návrat výložníku do základní polohy
- Automatické zvedání (nastavení výšky)

Druh ovládání ..... Pilotní ovládání jedním joystickem nebo dvěmi pákami

PROVOZNÍ NÁPLNĚ

Palivová nádrž ..... 246 litrů
AdBlue nádrž ..... 41,3 litrů
Chladící systém ..... 28 litrů
Motorový olej ..... 15 litres
Hydraulický olej ..... Nádrž: 91 litrů, celkem: 180 litrů
Převodový olej ..... 34 litrů

KABINA A OVLÁDÁNÍ

Pro Vaši bezpečnost kabina splňuje:
- ochrana proti padajícím předmětům (FOPS) ISO EN3449
- ochrana proti převrácení (ROPS) ..... ISO EN13510

HLUK A VIBRACE

Provozní hluk 82 dB(A) dle SAE J88 @ 15 metrů
Vnitřní hluk ..... 72 LpA dle ISO6395/6396/3744
Vnější hluk ..... 71 dB(A) do 15 metrů dle SAE J88 SEP80
103 LwA dle ISO6395/6396/3744
Spínaný alarm zpětného chodu
Vibrace ..... vzduchem odpružené sedadlo MSG 95A/732
zrychlení 1,4m/s2 dle ISO/TR 25398:2006

ELEKTRICKÝ SYSTÉM

24V. Akumulátory 2 x 12V.
Alternátor ..... 65 A

TECHNICKÉ PARAMETRY

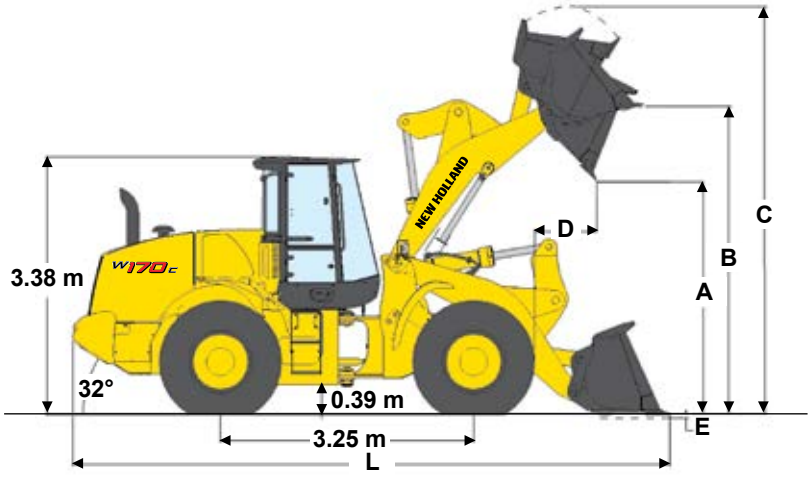

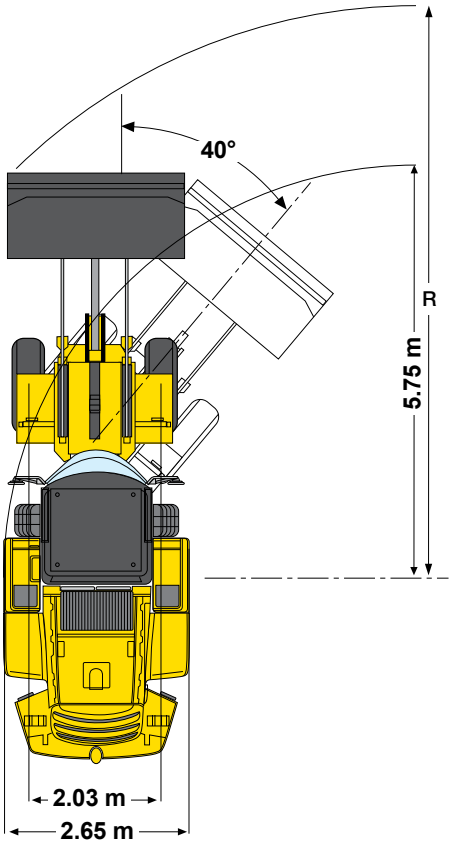

W170C		Z-KINEMATIKA				DLOUHÝ VÝLOŽNÍK				TC VÝLOŽNÍK	
		2,7 m³ lopata		2.4 m³ lopata s RU		2.7 m³ lopata		2.4 m³ lopata s RU		2.4 m³ lopata s RU	
	Lopata se šroubovaným(i):	břitem	zuby	břitem	zuby	břitem	zuby	břitem	zuby	břitem	zuby
Objem lopaty (navýšený)	m³	2.7	2.7	2.4	2.4	2.7	2.7	2.4	2.4	2.4	2.4
Nosnost lopaty	kg	5440	5369	5299	5325	4533	4464	4385	4409	4924	4946
Max. měrná hmotnost materiálu	t/m³	2.0	2.0	2.2	2.2	1.7	1.7	1.8	1.8	2.1	2.1
Vnější šířka lopaty	m	2.73	2.73	2.47	2.47	2.73	2.73	2.47	2.47	2.47	2.47
Hmotnost lopaty	kg	1237	1344	1656	1619	1237	1344	1656	1619	1627	1590
Klopné zatížení - přímo	kg	12435	12292	11356	11405	10419	10280	10129	10177	11280	11326
Klopné zatížení - skloubeno 40°	kg	10881	10738	10599	10649	9066	8927	8770	8818	9847	9893
Trhací síla	kg	14236	12885	12185	11284	14160	12817	12040	11151	12016	11193
Nosnost od země	kg	13607	13480	13419	13462	11302	11177	11072	11115	13096	13111
A - Dosahová výška při 45° v max. zdvihu	m	2.93	2.86	2.82	2.74	3.33	3.26	3.21	3.14	2.77	2.69
B - Výška čepu	m	3.98	3.98	3.98	3.98	4.37	4.37	4.37	4.37	4.16	4.16
C - Celková výška	m	5.52	5.52	5.51	5.51	5.91	5.91	5.90	5.90	5.67	5.66
D - Dosah lopaty vpřed v max. výšce	m	1.13	1.21	1.28	1.36	1.13	1.21	1.28	1.36	1.27	1.36
E - Hloubka těžby	cm	7.4	7.4	6.2	6.7	7.6	7.7	6.5	6.9	21	21.3
L - Celková délka s lopatou na zemi	m	7.65	7.76	7.83	7.95	7.65	7.76	8.18	8.30	8.12	8.24
Celková délka bez lopaty	m	6.53	6.53	6.53	6.53	6.85	6.85	6.85	6.85	6.52	6.52
R - Poloměr otáčení, přední roh lopaty	m	6.3	6.4	6.3	6.3	6.5	6.5	6.5	6.5	6.2	6.3
Zaklopení lopaty v přepravní poloze	°	43	43	38	38	41	41	36	36	58	58
Úhel vyklopení v max. výšce	°	55	55	61	61	55	55	61	61	54	54
Provozní hmotnost stroje	kg	14225	14532	14844	14807	14644	14751	15063	15026	14915	14878

PRACOVNÍ POHYBY NAKLADAČE		
Čas zvedání (naložený)	s	5.2
Čas vyklopení (naložený)	s	1.2
Čas spouštění (prázdný, tlakem)	s	2.5
Čas spouštění (prázdný, volně)	s	2.4

W190C

SPECIFIKACE

VÝKONNOST

(CYKLUS SE VZDÁLENOSTÍ 50 METRŮ)
Podmínky: měrná hmotnost: 1,8 t/m³, součinitel naplnění: 100%, 52 cyklů/hodinu a každá hodina zahrnuje 5 minut přestávku ..... 160 m³/h nebo 320 t/h
52 nakládacích cyklů/h se standardní lopatou 3,4 m³ nebo 6,2 tuny

MOTOR TIER 4 INTERIM

Splňuje normu Tier 4 interim (EU norma stupeň 3B)
FPT přeplňovaný motor F4HFE613X včetně:
- spalování 100% čistého vzduchu
- mezichladič typu vzduch-vzduch
- druhá generace Common Rail (1600 bar)
-vícenásobné vstřikování podobné jako u automobilní technologie k dosažení nejlepší odezvy na zatížení ve své třídě a max. kroutícího momentu při minimální spotřebě paliva.

6 válců, objem 6,7 litru
Max. výkon SAE J1995 ..... 172 kW / 230 HP @1800 ot/min
Max, kroutící moment SAE J1349 ..... 1184 Nm @1300 ot/min
NOx emise ..... 1,53 g/kWh
HC emise ..... 0,02 g/kWh
CO emise ..... 0,23 g/kWh
PM emise ..... 0,0106 g/kWh

PŘEVODOVKA

Pohon všech kol s koncovými planetovými převody
Funkce Kick-Down
5-stupňová převodovka se zámkem měniče (Ecoshift)
5-stupňová převodovka. Zámek odstraňuje tření v měniči od 8 km/h.
Power Inch....proporcionální rozpojení pojezdu v závislosti na intenzitě brzdění
rychlosti vpřed ..... 6,6-11-17-26-40 km/h
rychlosti vzad ..... 7-12-28 km/h
4-stupňová převodovka s měničem
4-stupňová automatická převodovka Powershift, včetně manuálního řazení, od výrobce ZF, možnost přepnutí do manuálního řazení
rychlosti vpřed ..... 7-12-23-37 km/h
rychlosti vzad ..... 7-13-25 km/h
Nastavitelné rozpojení převodovky

NÁPRAVY A DIFERENCIÁLY

Vynikající přenos sil s prodlouženými intervaly údržby o 50% a snížení opotřebení pneumatik o 30%
Přední diferenciál s auto uzávěrkou ..... 100% kroutícího momentu je vždy k dispozici na kolech
Heavy Duty přední a zadní náprava ZF (na přání) s otevřeným diferenciálem
Výborný přenos sil:
Přední a zadní diferenciál s omezeným prokluzem ..... pokud jedno kolo prokluzuje, pak 73% možného momentu nápravy je k dispozici na druhém kole
Přední..... náprava Heavy Duty (ZF typ MT-L3095-II)
Zadní ..... náprava standardní (ZF typ MT-L3085-II)
Celkový výkyv zadní nápravy ..... 24°

PNEUMATIKY

Pneumatiky 23.5 R25

BRZDY

Provozní brzdy ..... Bezúdržbové, samoseřiditelné, mokré na všech 4 kolech lamelové brzdy
Plocha ..... 0,39 m²/náboj kola
Parkovací brzda. Kotoučová brzda na převodovce aktivovaná na palubní desce v kabině
Plocha ..... 82 cm²

HYDRAULICKÝ SYSTÉM

Rozvaděč. Rexroth uzavřený střed, Load sensing hydraulický systém.
Hlavní rozvaděč se 3 sekcemi
Řízení ..... Orbitrol, hydraulicky uváděný do činnosti přednostním ventilem
Typ čerpadla .. Tandemové čerpadlo s proměnlivým objemem (240 l/min @2000 ot/min)
Automatické hydraulické funkce
- Návrat lopaty do polohy nakládání
- Návrat výložníku do základní polohy
- Automatické zvedání (nastavení výšky)

Druh ovládání Pilotní ovládání jedním joystickem nebo dvěmi pákami

PROVOZNÍ NÁPLNĚ

Palivová nádrž ..... 288 litrů
AdBlue nádrž ..... 41,3 litrů
Chladící systém ..... 30 litrů
Motorový olej ..... 15 litrů
Hydraulický olej ..... Nádrž: 91 litrů, celkem: 180 litrů
Převodový olej ..... 34 litrů

KABINA A OVLÁDÁNÍ

Pro Vaši bezpečnost kabina splňuje:
- ochrana proti padajícím předmětům (FOPS) .... ISO EN3449
- ochrana proti převrácení (ROPS) ..... ISO EN13510

HLUK A VIBRACE

Provozní hluk 82 dB(A) dle SAE J88 @ 15 metrů
Vnitřní hluk ..... 72 LpA dle ISO6395/6396/3744
Vnější hluk ..... 71 dB(A) do 15 metrů dle SAE J88 SEP80
103 LwA dle ISO6395/6396/3744
Spínaný alarm zpětného chodu
Vibrace ..... vzduchem odpružené sedadlo MSG 95A/732
zrychlení 1,4m/s2 dle ISO/TR 25398:2006

ELEKTRICKÝ SYSTÉM

24V. Akumulátory 2 x 12V.
Alternátor 65A

TECHNICKÉ PARAMETRY

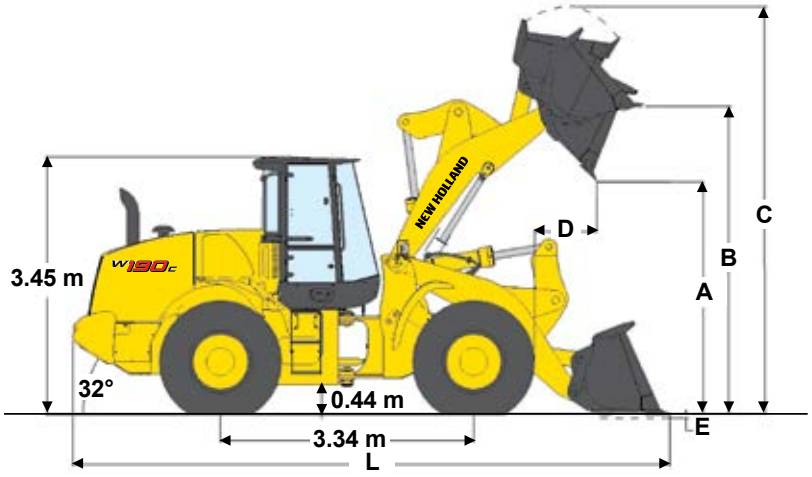

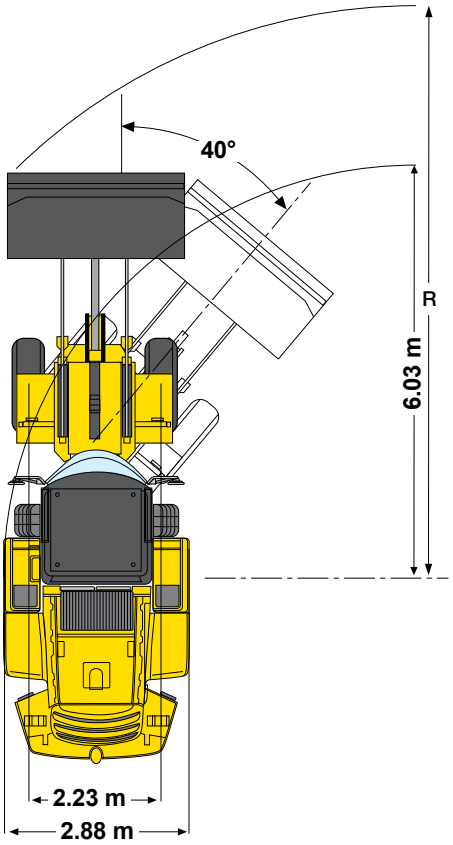

W190C		Z-KINEMATIKA						DLOUHÝ VÝLOŽNÍK			
		3.4 m³ lopata		3.2 m³ lopata		2.8 m³ lopata		3.2 m³ lopata		2.8 m³ lopata	
	Lopata se šroubovaným(i)	břitem	zuby	břitem	zuby	břitem	zuby	břitem	zuby	břitem	zuby
Objem lopaty (navýšený)	m³	3.42	3.24	3.20	3.10	2.8	2.5	3.2	3.1	2.8	2.5
Nosnost lopaty	kg	6146	6268	6184	6295	6274	6478	4878	4970	4968	5123
Max. měrná hmotnost materiálu	tm³	1.80	1.94	1.93	2.03	2.24	2.59	1.53	1.60	1.77	2.05
Vnější šířka lopaty	m	2.95	2.95	2.94	2.94	2.95	2.94	2.95	2.94	2.95	2.94
Hmotnost lopaty	kg	1550	1460	1520	1430	1366	1276	1520	1430	1366	1276
Klopné zatížení - přímo	kg	14203	14465	14284	14523	14465	14917	11366	11562	11547	11889
Klopné zatížení - skloubeno 40°	kg	12293	12536	12367	12590	12547	12955	9756	9941	9936	10246
Trhací síla	kg	15076	16133	15473	16676	17751	19180	15721	16953	18032	19496
Nosnost od země	kg	17976	18137	18055	18201	18263	18559	13725	13885	13938	14237
A - Dosahová výška při 45° v max.zdvihu	m	2.94	2.86	2.96	2.88	3.06	2.99	3.34	3.33	3.50	3.43
B - Výška čepu	m	4.12	4.12	4.12	4.12	4.12	4.12	4.56	4.56	4.56	4.56
C - Celková výška	m	5.49	5.49	5.45	5.45	5.29	5.29	5.89	5.89	5.73	5.73
D - Dosah lopaty vpřed v max. výšce	m	1.17	1.13	1.15	1.27	1.02	1.14	1.26	1.38	1.14	1.26
E - Hloubka těžby	cm	7	5	7	5	7	5	14	11	14	11
L - Celková délka s lopatou na zemi	m	7.94	8.06	7.90	8.03	7.74	7.86	8.39	8.52	8.23	8.35
Celková délka bez lopaty	m	6.78	6.78	6.78	6.78	6.78	6.78	7.24	7.24	7.24	7.24
R - Poloměr otáčení, přední roh lopaty	m	6.6	6.7	6.6	6.6	6.6	6.6	6.9	6.9	6.8	6.8
Zaklopení lopaty v přepravní poloze	°	44	44	44	44	44	44	43	43	43	43
Uhel vyklopení v max. výšce	°	55	55	55	55	55	55	49	49	49	49
Provozní hmotnost stroje	kg	17694	17604	17664	17574	17510	17420	18046	17956	17892	17802

PRACOVNÍ POHYBY NAKLADAČE		
Čas zvedání (naložený)	s	6.2
Čas vyklopení (naložený)	s	1.2
Čas spouštění (prázdný, tlakem)	s	2.9
Čas spouštění (prázdný, volně)	s	2.5

W230C

SPECIFIKACE

VÝKONNOST

(CYKLUS SE VZDÁLENOSTÍ 50 METRŮ)
Podmínky: měrná hmotnost: 1,8 t/m³, součinitel naplnění: 100%, 52 cyklů/hodinu a každá hodina zahrnuje 5 minut přestávku ..... 210 m³/h nebo 375 t/h
52 nakládacích cyklů/h se standardní lopatou 4,0 m³ nebo 7,2 tuny

MOTOR TIER 4 INTERIM

Splňuje normu Tier 4 interim (EU norma stupeň 3B)
FPT přeplňovaný motor F4HFE6131 včetně:
- spalování 100% čistého vzduchu
- mezichladič typu vzduch-vzduch
- vícenásobné vstřikování podobné jako u automobilní technologie k dosažení nejlepší odezvy na zatížení ve své třídě a max. kroutícího momentu při minimální spotřebě paliva.

6 válců, objem 6,7 litru
Max. výkon SAE J1995 ..... 190kW / 255 HP @1800 ot/min
Max. kroutící moment SAE J1349 ..... 1300 Nm @1300 pt/min
NOx emise ..... 1,53 g/kWh
HC emise ..... 0,02 g/kWh
CO emise ..... 0,23 g/kWh
PM emise ..... 0,0106 g/kWh

PŘEVODOVKA

Pohon všech kol s koncovými planetovými převody
Funkce Kick-Down
5-stupňová převodovka se zámkem měniče (Ecoshift)
5-stupňová převodovka. Zámek odstraňuje tření v měniči od 8 km/h.
Power Inch ....proporcionální rozpojení pojezdu v závislosti na intenzitě brzdění
rychlosti vpřed ..... 6,4-11-17-26-40 km/h
rychlosti vzad ..... 7-12-28 km/h
4-stupňová převodovka s měničem
4-stupňová automatická převodovka Powershift, včetně manuálního řazení, od výrobce ZF, možnost přepnutí do manuálního řazení
rychlosti vpřed ..... 7-12-23-36 km/h
rychlosti vzad ..... 7-13-24 km/h
Nastavitelné rozpojení převodovky

NÁPRAVY A DIFERENCIÁLY

Vynikající přenos sil s prodlouženými intervaly údržby o 50% a snížení opotřebení pneumatik o 30%
Přední diferenciál s auto uzávěrkou..... 100% kroutícího momentu je vždy k dispozici na kolech
Heavy Duty přední a zadní náprava ZF (na přání) s otevřeným diferenciálem
Výborný přenos sil:
Přední a zadní diferenciál s omezeným prokluzem ..... pokud jedno kolo prokluzuje, pak 73% možného momentu nápravy je k dispozici na druhém kole
Přední a zadní .....náprava Heavy Duty (ZF typ MT-L3095-II)
Celkový výkyv zadní nápravy ..... 24°

PNEUMATIKY

Pneumatiky 23.5 R25

BRZDY

Provozní brzdy ..... Bezúdržbové, samoseřiditelné, mokré na všech 4 kolech lamelové brzdy
Plocha ..... 0.47 m²/náboj kola
Parkovací brzda. Kotoučová brzda na převodovce aktivovaná na palubní desce v kabině
Plocha ..... 82 cm²

HYDRAULICKÝ SYSTÉM

Rozvaděč .. Rexroth uzavřený střed, hydraulický systém Load sensing.
Hlavní rozvaděč se 3 sekcemi
Řízení ..... Orbitrol hydraulicky uváděný v činnost přednostním ventilem
Typ čerpadla ..... Tandemové čerpadlo s proměnlivým objemem (282 l/min @2000 ot/min)
Automatické hydraulické funkce
- Návrat lopaty do polohy nakládání
- Návrat výložníku do základní polohy
- Automatické zvedání (nastavení výšky)

Druh ovládání ..... Pilotní ovládání jedním joystickem nebo dvěmi pákami

NÁPLNĚ

Palivová nádrž ..... 288 litrů
AdBlue nádrž ..... 41,3 litrů
Chladící systém ..... 30 litrů
Motorový olej ..... 15 litrů
Hydraulický olej ..... Nádrž: 110 litrů, celkem: 200 litrů
Převodový olej ..... 34 litrů

KABINA A OVLÁDÁNÍ

Pro Vaši bezpečnost kabina splňuje:
- ochrana proti padajícím předmětům (FOPS) .... ISO EN3449
- ochrana proti převrácení (ROPS) ..... ISO EN13510

HLUK A VIBRACE

Provozní hluk 82 dB(A) dle SAE J88 @ 15 metrů
Vnitřní hluk ..... 72 LpA dle ISO6395/6396/3744
Vnější hluk ..... 71 dB(A) do 15 metrů dle SAE J88 SEP80
103 LwA dle ISO6395/6396/3744
Spínaný alarm zpětného chodu
Vibrace ..... vzduchem odpružené sedadlo MSG 95A/732
zrychlení 1,4m/s2 dle ISO/TR 25398:2006

ELEKTRICKÝ SYSTÉM

24V. Akumulátory 2 x 12V.
Alternátor 65A

TECHNICKÉ PARAMETRY

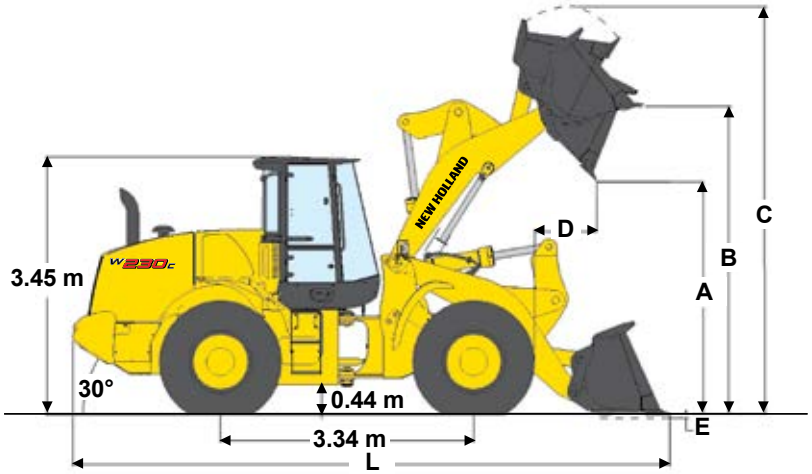

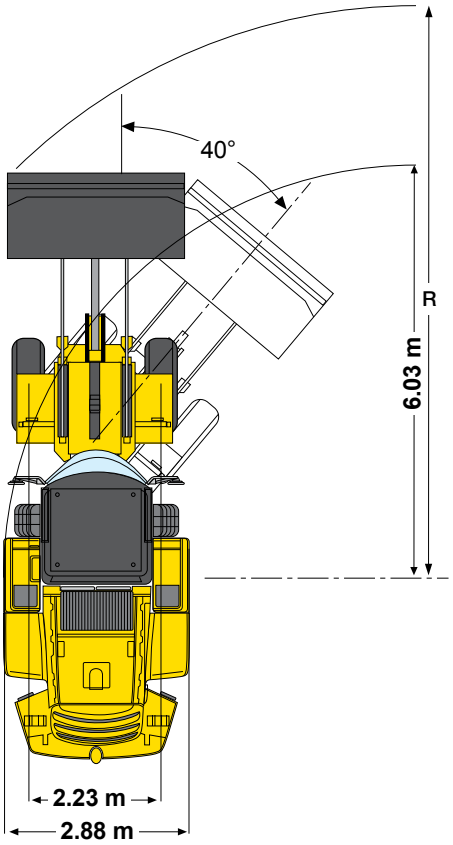

W230C		Z-KINEMATIKA 4.0 m³ lopata		DLOUHÝ VÝLOŽNÍK 4.0 m³ lopata	
	Lopata se šroubovaným(i)	břitem	zuby	břitem	zuby
Objem lopaty (navýšený)	m³	3.98	3.82	3.98	3.80
Nosnost lopaty	kg	7205	7245	5695	5735
Max. měrná hmotnost materiálu	t/m³	1.8	1.9	1.4	1.5
Vnější šířka lopaty	m	2.98	2.98	2.98	2.98
Hmotnost lopaty	kg	1922	1807	1922	1807
Klopné zatížení - přímo	kg	16765	16867	13361	13463
Klopné zatížení - skloubeno 40°	kg	14409	14491	11389	11471
Trhací síla	kg	17738	18886	18061	19209
Nosnost od země	kg	21587	21735	16739	16887
A - Dosahová výška při 45° v max. zdvihu	m	2.86	2.86	3.22	3.22
B - Výška čepu	m	4.12	4.12	4.56	4.56
C - Celková výška	m	5,71	5,71	6,15	6,15
D - Dosah lopaty vpřed v max. výšce	m	1.05	1.16	1.19	1.3
E - Hloubka těžby	cm	7	7	14	14
L - Celková délka s lopatou na zemi	m	7.92	8.07	8.41	8.56
Celková délka bez lopaty	m	6.78	6.78	7.24	7.24
R - Poloměr otáčení na přední roh lopaty	m	6.6	6.7	6.6	6.7
Zaklopení lopaty v přepravní poloze	°	44	44	43	43
Úhel vyklopení v max. výšce	°	50	50	44	44
Provozní hmotnost stroje	kg	20068	19953	20210	20095

PRACOVNÍ POHYBY NAKLADAČE		
Čas zvedání (naložený)	s	6.2
Čas vyklopení (naložený)	s	1.4
Čas spouštění (prázdný, tlakem)	s	3.8
Čas spouštění (prázdný, volně)	sec	3.1

NÁHRADNÍ DÍLY A SERVIS

Prodejní síť New Holland je, sama o sobě, nejlepším garantem nepřetržité produktivity svých strojů, které dodává svým zákazníkům. Servisní technici New Holland jsou plně vybaveni, aby vyřešili všechny otázky údržby a oprav, každé servisní místo poskytující vysoký standard je vázáno dodržovat přísné kvalitativní předpisy NEW HOLLAND. Celosvětová síť náhradních dílů New Holland zajišťuje rychlou a spolehlivou výměnu dílů pro snížení prostojů, zvýšení produktivity a samozřejmě ziskovosti svých zákazníků.

VÁŠ DEALER

Informace obsažené v této brožuře jsou pouze obecné povahy. Společnost NEW HOLLAND KOBELCO CONSTRUCTION MACHINERY S.p.A. smí kdykoliv z technických nebo jiných nutných důvodů změnit jakýkoliv detail nebo specifikaci výrobku popsaného v této brožuře. Fotografie a nákresy neukazují nutně výrobky za standardních podmínek. Rozměry, hmotnosti a schopnosti zde uvedené, jakož i použitá převodní data jsou pouze orientační a jsou vyhrazena variantami v normálních výrobních postupech.

Publikováno NEW HOLLAND KOBELCO CONSTRUCTION MACHINERY S.p.A
Vytištěno v Itálii - MediaCross Firenze - Kód **30644CZ - Výtisk 04/12**

Printed on recycled paper
CoC-FSC 000010 CQ Mixed sources

SELECTED SECONDARY FIBERS
ELEMENTAL CHLORINE FREE GUARANTEED

CUSTOMER SERVICE
00800 64655263

www.newholland.com

FIAT INDUSTRIAL

NEW HOLLAND CONSTRUCTION
BUILT AROUND YOU